ՄԵՏԱՂԱԿԱՆ ՆՍՏԱՐԱՆ Մ1:20

ՏԵՍՔ ԹԻԿՆԱԿԻ ԿՈՂՄԻՑ Մ1:20

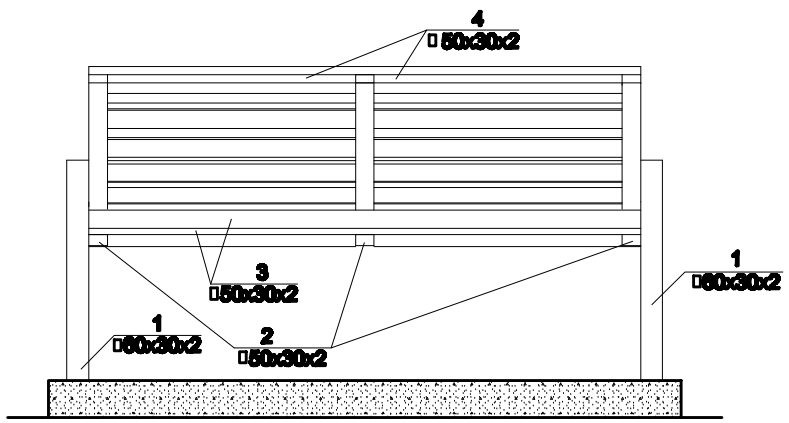

ԿՈՂԱՅԻՆ ՏԵՍՔ Մ1:20

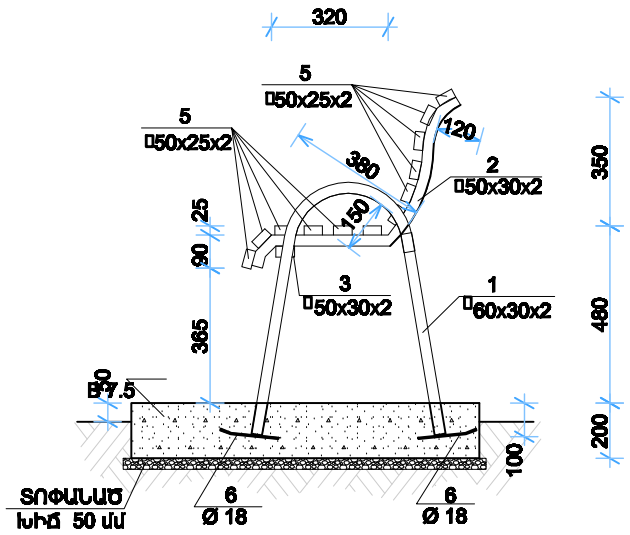

ՄԱՍՆԱԳԻՐ ՄԵԿ ԷԼԵՄԵՆՏԻ ՀԱՄԱՐ

ԶՈՂ N	ՆՇԱՆԱ-ԿՈՒՄ	ԱՆՎԱՆՈՒՄ	ՔԱՆ. ՀԱՏ	ԵՐԿԱՐ ՄՄ	nxL Մ	ԾԱՆՈԹՈՒ-ԹՅՈՒՆ ԿԳ
1	2	3	4	5	6	7
		ՆՍՏԱՐԱՆ				
1		□ 60x30x2.5 L=1800	2	1800	3.60	10.55
2		□ 50x30x2 L=860	3	860	2.58	5.96
3		□ 50x30x2 L=1500	2	1500	3.0	6.93
4		□ 50x30x2 L=675	2	675	1.35	3.12
5		□ 50x25x2 L=1500	12	1500	18.0	38.70
6		Ø 18 A500c L=200	4	200	0.80	1.60
		ՆԵՐԿՈՒՄ 4.45 քմ,				

ՏԵՍՔ ՎԵՐԵՎԻՑ Մ1:20

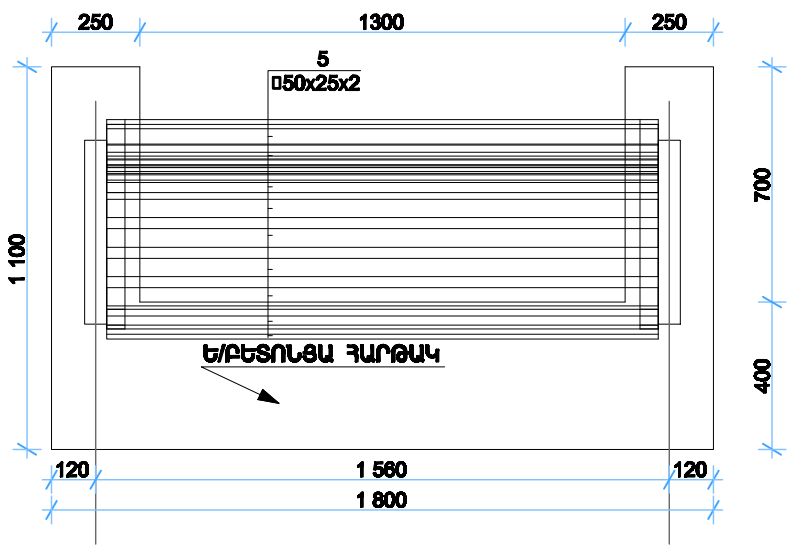

ԵՐԿԱԹԲԵՏՈՆՅԵ ՀԱՐԹԱԿ Մ1:20

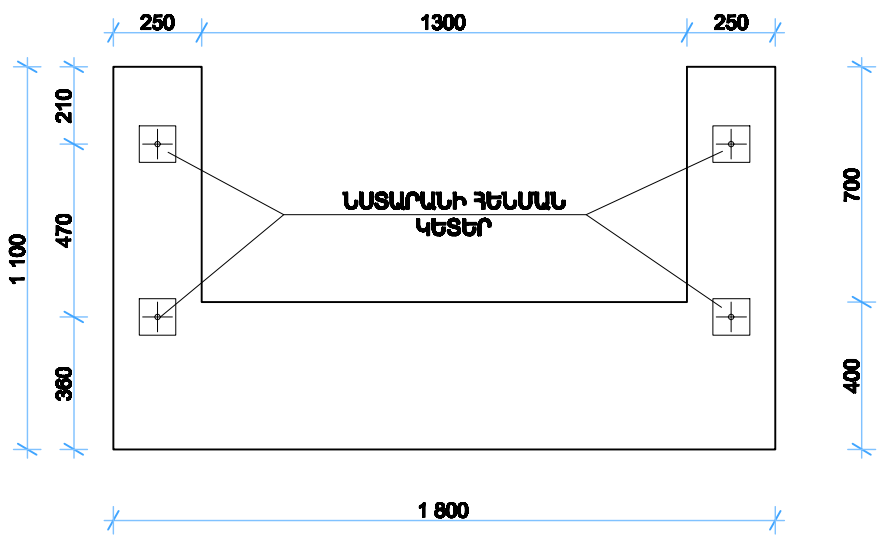

MIROAR architectural studio	ՑԱՐԵՑ	Կ. ԲԱԲԱՅԱՆՅԱՆ		Երևանի քաղաքի Աջափնյակ վարչական շրջանի Սայաթ-Նովա 25/բ. 11,13 շենքերի բակային տարածքի բարեկարգման նախագիծ "Հասարակ հանրաց" ԵԲ-ՊՈՒԼՇՄ-13/71-2
	ԿՍՏԱՐՈՂ	Ա. ԿԱՐԱՊԵՏՅԱՆ		
				ԲԱՐԵԿԱՐԳՈՒՄ
				ՄԵՏԱՂԱԿԱՆ ՆՍՏԱՐԱՆ (Ցեսք թիկնակի կողմից, կողային տեսք, տեսք վերևից, երկաթբետոնե հարթակ, մասնագիր)
«ՄԻՈՌԱՐ» ՍՊԸ				

ՓՈՒԼ	ՑԱՐԵՑ	ՑԱՐԵՐԻ
ԱՆ	8	18

ԱՐՏԱԼԱՐ h.15422